Ponzio

PE 78

System okienno-drzwiowy izolowany termicznie

PE 78

System posiada czterokomorową konstrukcję profili z rowkiem okuciowym w standardzie „euro” i jest przeznaczony do konstrukcji okien i drzwi o szczególnie wysokich wymogach izolacyjności termicznej. Pozwala na zastosowanie szerokiej gamy okuć oraz ułatwia ich montaż. Dzięki czterokomorowej budowie i dodatkowym elementom wzmacniającym, umożliwia wykonywanie konstrukcji o dużych gabarytach. PE 78 znakomicie dopełnia pozostałe systemy Ponzio: wzbogacił system konstrukcji słupowo-ryglowej, pozwalając na stosowanie w fasadzie okien w grupie materiałowej 1.0.

W systemie można stosować wypełnienia szklane (szyby zespolone), panele aluminiowe, wypełnienia typu „sandwich” (Bugnall).

Profile aluminiowe poddawane są anodowaniu lub lakierowaniu. Do wyboru są wszystkie kolory z palety RAL, rustykalne, imitujące drewno oraz profile w wersji dwukolorowej. Malowanie odbywa się w nowoczesnej lakierni proszkowej, a proces technologiczny odpowiada wszystkim normom europejskim. Znak jakości Qualicoat daje gwarancję najwyższej jakości wykonania powierzchni profili.

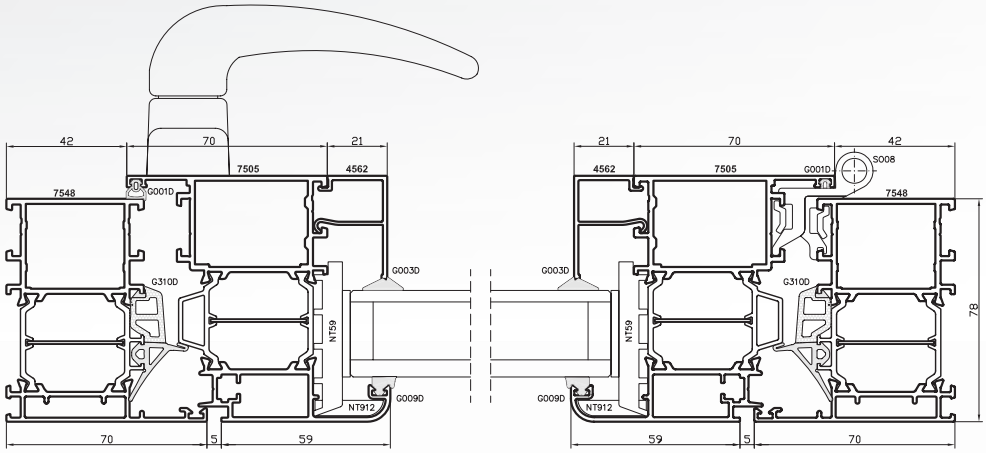

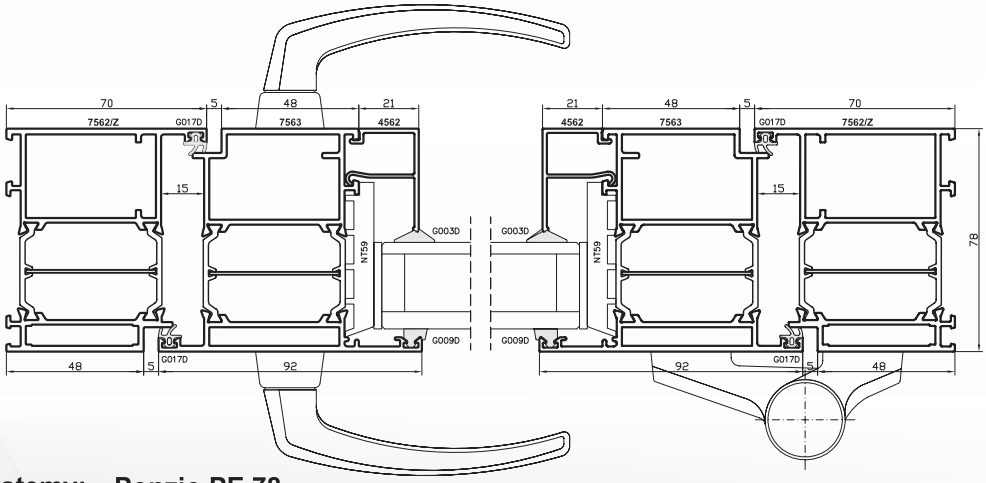

Systemy:	**Ponzio PE 78**
Opis:	system okienno-drzwiowy
Zastosowanie:	produkcja okien, drzwi, przestrzennych zabudów zewnętrznych
Głębokość ościeżnicy:	78 mm
Głębokość skrzydła:	78-86 mm
Grubość wypełnienia:	23-61 mm
Ramowy współczynnik przenikania ciepła	U_f=1,2-1,9 W/m^{2}K (system okienny), U_f=1,7-1,9 W/m^{2}K (system drzwiowy)
Przekładka termiczna:	34 mm
Dopuszczenia:	Wstępne badania typu wg PN-EN 14351

Ponzio Polska Sp. z o.o., 09-472 Słupno, Cekanowo, ul. Płocka 22

tel. +48 24 267 50 00, fax +48 24 267 50 01
www.ponzio.pl e-mail: ponzio@ponzio.pl